NORMACONNECT® DCS

Eine sichere Verbindung für muffenlose, gusseiserne Abflussrohre und Formstücke

NORMA® – Inhaltsübersicht

NORMACONNECT® DCS

Seite

Das komplette Sortiment 3
Zertifizierung/Haftung, Mitgliedschaften 4
Materialien im Überblick 5
Produkte und Anwendungen im Überblick 6

NORMACONNECT® DCS – Für axial nicht zugfeste Verbindungen

NORMACONNECT® DCS Rapid 8
NORMACONNECT® DCS Rapid MSM 9
NORMACONNECT® DCS CV/CE 10
NORMACONNECT® DCS FLEX 11
NORMACONNECT® DCS SVE 12

NORMACONNECT® DCS – Für axial zugfeste Verbindungen

NORMACONNECT® DCS UNIVERSAL – Kralle 14
NORMACONNECT® DCS REKORD – Kralle 15
NORMACONNECT® DCS KOMBI – Kralle 16
NORMACONNECT® DCS GRIP 17

NORMACONNECT® DCS – Übergangsverbindung

NORMACONNECT® DCS FIX 19

NORMACONNECT® DCS Maßtabelle 20

NORMACONNECT® DCS – Das komplette Sortiment

Die perfekte Verbindung für Rohrleitungen

Qualität und Zuverlässigkeit des Originals

Zur sicheren und wirtschaftlichen Verbindung muffenloser Abwasser–rohre hat sich das Vollsortiment NOR–MACONNECT® DCS millionenfach im Einsatz bewährt: Im Inneren von Gebäuden und Tiefgaragen ebenso, wie bei der Erdverlegung, dem Einsatz in Kläranlagen und bei der Entwäs–serung von Brücken.

Viele namhafte Unternehmen ver–lassen sich seit Jahren auf unser Know–how in der Entwicklung und der Fertigung von Rohrverbindungen. Und so steht hinter vielen, erfolgreich etablierten Marken die zertifizierte Qualität und Zuverlässigkeit von NORMA®–Verbindungen.

Auf den Einsatz und die Anwendung abgestimmte Materialien kennzeichnen unsere Produkte und sorgen über viele Jahre für die Sicherheit, die Sie von einem modernen Leitungssystem erwar–ten.

Vielfalt und Wirtschaft–lichkeit in der Anwendung

Die kompakten Rohrkupplungen der NORMACONNECT® FGR Reihe* bieten eine wirtschaftliche und zuverläs–sige Verbindung von glattendigen Gussrohren in der Abwassertechnik. Zusätzlich besteht auch die Mög–lichkeit der Verbindung von Kunst–stoff– und Metallrohren, im Beson–deren auch von Edelstahlrohren. Die Anwendungsbereiche reichen vom An–lagen– und Schiffbau über den Hoch– und Tiefbau bis hin zur Wassertechnik.

Ver– und Entsorgungsleitungen für Gase, Flüssigkeiten und Feststoffe können mit wenigen Handgriffen auch unter beengten Platzverhältnissen be–quem und sicher verbunden werden.

Unterschiedlichste Typen und Größen ermöglichen den Einsatz bei stan–dardisierten und individuellen Anfor–derungen.

Die richtige Lösung für Ihre Anwendung

Der vorliegende Katalog gibt Ih–nen einen umfassenden Überblick des gesamten NORMA® Sortimentes für die Abwassertechnik und weitere industrielle Anwendungen.

Für die richtige Auswahl, eine indivi–duelle Beratung oder spezielle Produktlösung senden Sie uns einfach Ihr Anforderungsprofil per Post, Fax oder per E–Mail.

* Weitere Hinweise dazu finden Sie in unserem NORMACONNECT® FGR Prospekt.

NORMA® – Zertifizierung/Haftung, Mitgliedschaften

Zertifizierung

Materialprüfamt Nordrhein–Westfalen (MPA NRW)

Haftung

Produkthaftpflicht für Personen– und Sachschäden

Mitgliedschaften

IZEG – Informationszentrum Entwässerungstechnik Guss
GEG – Gütegemeinschaft Entwässerungstechnik Guss

IZEG
Informationszentrum
Entwässerungstechnik Guss e.V.

RAL
GÜTEZEICHEN
Entwässerungstechnik
Guss

Zertifizierung

NORMA® – Materialien im Überblick

Werkstoffe für NORMACONNECT® Verbinder und Krallen				
	Spannhülse Gehäuse	Verschlusseinheit	Schrauben, Muttern, Bolzen	Dichtmanschette
W1	Stahl oberflächengeschützt			–
W2	1.4510/11	1.4301 1.4510/11	Stahl oberflächengeschützt	EPDM
W4	1.4301	1.4301	A2	EPDM
W5	1.4571	1.4571	A4	EPDM

Werkstoffe für NORMACONNECT® Rohrkupplungen				
	Gehäuse	**Verschlusseinheit**	**Schrauben**	**Dichtmanschette**
W2	1.4301	Stahl oberflächengeschützt	Stahl oberflächengeschützt	EPDM
W5	1.4571	1.4571	A4	EPDM

Materialien

1.4510/11	Stabilisierter ferritischer Chromstahl nach DIN EN 10088
1.4301	Austenitischer Chrom–Nickel–Stahl nach DIN EN 10088
1.4310	Austenitischer Chrom–Nickel–Stahl nach DIN EN 10088 mit erhöhter Festigkeit
1.4571	Austenitischer Chrom–Nickel–Molybdän–Stahl nach DIN EN 10088
A2	Austenitischer Chrom–Nickel–Stahl nach DIN EN ISO 3506
A4	Austenitischer Chrom–Nickel–Molybdän–Stahl nach DIN EN ISO 3506

NORMACONNECT® DCS – Produkte und Anwendungen im Überblick

Typ		DN und Druck (bar)													Dichtung	Werkstoffe	Entwässerung		
		40	50	70	75/80	100	125	150	200	250	300	400	500	600	Standard		Haus	Brücke	Erdver–legung
Axial nicht zugfeste Verbindung																			
RAPID		•	•	•	•	•	•	•	•						EPDM	W 2	•	–	–
RAPID		•	•	•	•	•	•	•	•	•	•				EPDM	INOX	•	•	•
MSM RAPID			•	•	•	•	•	•	•						EPDM	W 2	•	–	–
CV			•	•	•	•	•	•	•	•	•				EPDM	W 2	•	–	–
CE			•	•	•	•	•	•	•	•	•				EPDM	INOX	•	–	•*
FLEX		•	•	•	•	•	•	•	•	•	•	•	•	•	EPDM*	W 2	•	–	–
FLEX		•	•	•	•	•	•	•	•	•	•	•	•	•	EPDM*	INOX	•	•	•
SVE			•		•	•	•	•	•						NR–SBR	PP–CO	–	–	•
Axial zugfeste Verbindung																			
UNIVERSAL – Kralle			10	10	10	10	10	5	5	3	3				–	W 2	•	–	–
REKORD – Kralle		10	10	10	10	10	5	5	3						–	W 1	•	–	–
KOMBI – Kralle			10	10	10	10	5	5							–	W 1	•	–	–
GRIP		10	10	10	10	10	10	10	10	10	10	6	3	2	EPDM*	W 2	•	–	–
GRIP		10	10	10	10	10	10	10	10	10	10	10	6	4	EPDM*	INOX	•	•	•
Übergangsverbindung																			
FIX			•	•	•	•	•								EPDM	–	•	–	–

Erläuterungen und weitere Informationen

•* Mit zusätzlichem Korrosionsschutz
* NBR auf Anfrage

Technische Änderungen vorbehalten

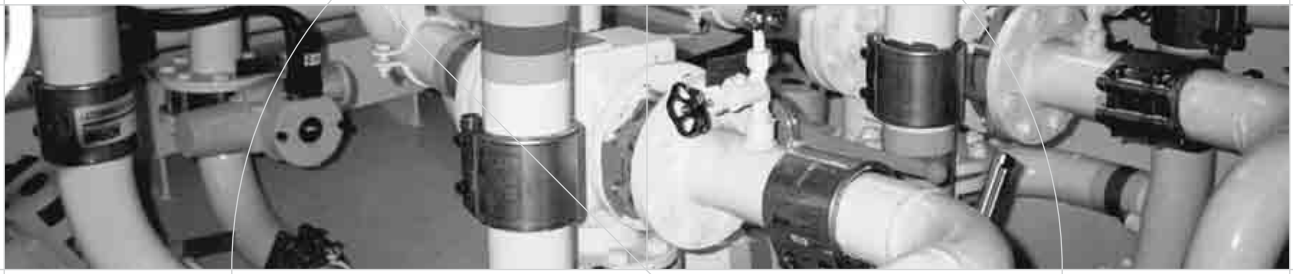

Die perfekte Verbindung für Rohrleitungen

NORMA**CONNECT® DCS** – Für axial nicht zugfeste Verbindungen

Die Bauindustrie verlässt sich seit Jahrzehnten bei der Verbindung von nicht axial zugfesten Rohren auf NORMA**CONNECT® DCS**

NORMACONNECT® DCS – Für axial nicht zugfeste Verbindungen

NORMACONNECT® DCS RAPID – Der Original Rapid mit Blockanzug

Die RAPID Verbindung ist mit ihrer visuellen Drehmomentkontrolle und dem Verschlussteil mit nur einer Schraube einfach und schnell in der In–stallation.

Merkmale:
- bis max. 0,5 bar axial zugfest DN 40 – DN 200
- bis max. 0,3 bar axial zugfest DN 250 – DN 300
- definierter Anzug auf Block ohne Spezialwerkzeug
- erfüllt die Brandschutzanforderungen

Technische Daten

W2

Material Spannhülse:	1.4510/11
Material Verschlusseinheit:	1.4301/1.4510/11
Material Schrauben/Muttern:	Stahl oberflächengeschützt
Material Dichtmanschette:	EPDM

INOX (W 5)

Material, Spannhülse:	1.4571
Material, Verschlusseinheit:	1.4571
Material, Schrauben/Muttern:	A4
Material, Dichtmanschette:	EPDM

	Größtmaße nach der Montage ~					
DN	**~D** [mm]	**~H** [mm]	**~L** [mm]	**P_{max}** [bar]	**Md** [Nm]	**Schraube**
40	53	64	41	0,5	Blockanzug	M 5
50	70	80	40	0,5	Blockanzug	M 8
70	90	100	40	0,5	Blockanzug	M 8
75S	87	97	40	0,5	Blockanzug	M 8
75/80	95	105	40	0,5	Blockanzug	M 8
100	125	135	46	0,5	Blockanzug	M 8
125	147	162	55	0,5	Blockanzug	M 8
150	172	187	55	0,5	Blockanzug	M 8
200	227	244	70	0,5	Blockanzug	M 10
250	293	306	96	0,3	Blockanzug	M 10
300	345	360	96	0,3	Blockanzug	M 10

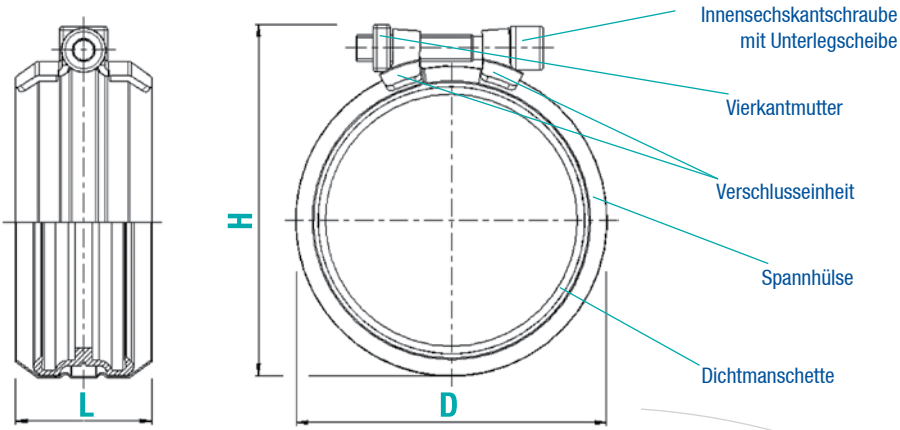

NORMACONNECT® DCS – Für axial nicht zugfeste Verbindungen

NORMACONNECT® DCS RAPID MSM – Der schnelle Verbinder mit Einhängeverschluss

Durch die Möglichkeit der Umlegemontage ist die RAPID MSM– Verbindung besonders für Reparaturmaßnahmen geeignet.

Merkmale:
- bis max. 0,5 bar axial zugfest
- definierter Anzug auf Block ohne Spezialwerkzeug
- erfüllt die Brandschutzanforderungen

Technische Daten

W2

Material Spannhülse: 1.4510/11
Material Verschlusseinheit: 1.4301 – 1.4510/11
Material Schrauben/Muttern: Stahl oberflächengeschützt
Material Dichtmanschette: EPDM

	Größtmaße nach der Montage ~					
DN	**~D** [mm]	**~H** [mm]	**~L** [mm]	**P_{max}** [bar]	**Md** [Nm]	**Schraube**
50	70	80	40	0,5	Blockanzug	M 8
70	90	100	40	0,5	Blockanzug	M 8
75/80	95	105	40	0,5	Blockanzug	M 8
100	125	135	46	0,5	Blockanzug	M 8
125	147	162	55	0,5	Blockanzug	M 8
150	172	187	55	0,5	Blockanzug	M 8
200	227	244	70	0,5	Blockanzug	M 10

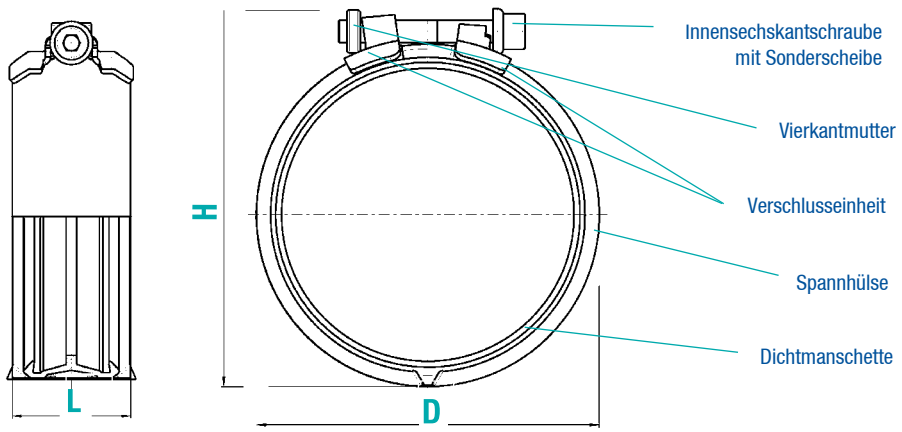

NORMACONNECT® DCS – Für axial nicht zugfeste Verbindungen

NORMACONNECT® DCS CV/CE – Die bewährte Standardverbindung

Die CV/CE ist die bewährte Verbindung für alle Standardan–wendungen in der Abwasserinstallation.

Merkmale:
- niedrige Bauhöhe
- auch für Reparaturzwecke geeignet
- erfüllt nicht die Brandschutzanforderungen

Technische Daten

W 2
CV–Ausführung

Material Spannhülse:	1.4510/11
Material Verschlusseinheit:	Stahl oberflächengeschützt
Material Dichtmanschette:	EPDM
Material Schrauben:	Stahl oberflächengeschützt

INOX (W 4)
CE–Ausführung

Material Spannhülse:	1.4301
Material Verschlusseinheit:	1.4301
Material Dichtmanschette:	EPDM
Material Schrauben:	A2

DN	A [mm]	B [mm]	~D [mm]	L [mm]	Md [Nm]	Schraube
50	14	22,5	65	48	4 – 6	M 6
70	14	22,5	85	48	4 – 6	M 6
75/80	14	22,5	90	48	6 – 8	M 6
100	18	25,5	115	54	10 – 12	M 8
125	18	31	140	65	10 – 12	M 8
150	18	31	170	65	10 – 12	M 8
200*	18	37	220	78	15 – 20	M 8
250*	18	37	286	78	15 – 20	M 8
300*	18	37	338	78	15 – 20	M 8

* zweiteilige Ausführung

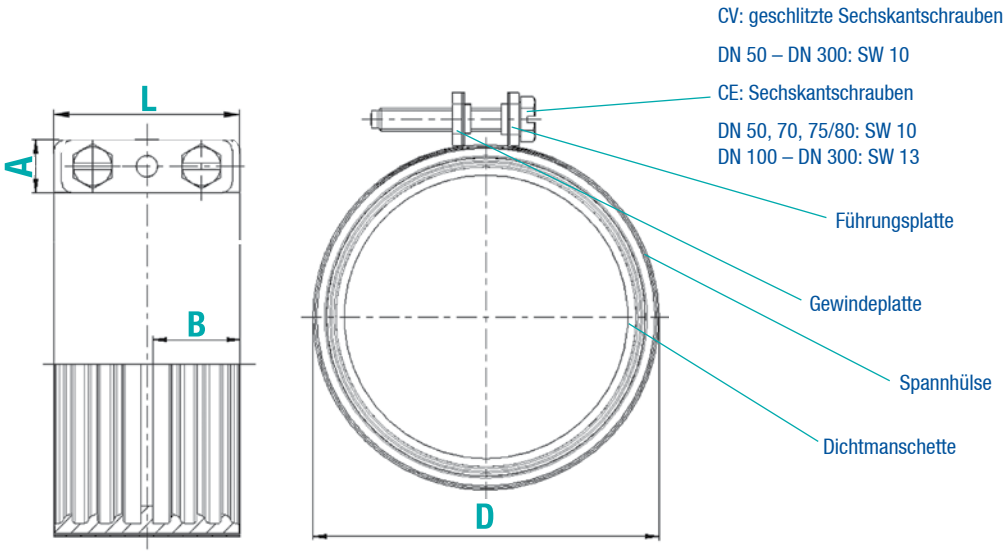

NORMACONNECT® DCS – Für axial nicht zugfeste Verbindungen

NORMACONNECT® DCS FLEX – Die vielseitige axial nicht zugfeste Rohrkupplung

Werden die Axialkräfte durch Festpunkte aufgenommen, gewährleistet die Verbindung FLEX eine sichere und zuverlässig dichtende Verbindung auch bei Rohrdurchmessern bis NW 600.

Merkmal:
- druckstabil bis 10 bar mit Festpunkten

Technische Daten

W2

Material Gehäuse:	1.4301
Material Verschlussbolzen:	Stahl oberflächengeschützt
Material Schrauben:	Stahl oberflächengeschützt
Schutzring:	1.4571
Stahlbandeinlage:	1.4571
Material Dichtmanschette:	EPDM

INOX (W 5)

Material Gehäuse:	1.4571
Material Verschlussbolzen:	A 4
Material Schrauben:	A 4
Schutzring:	1.4571
Stahlbandeinlage:	1.4571
Material Dichtmanschette:	EPDM

DN	A [mm]	C [mm]	~D [mm]	~H [mm]	Schraube
40	63	8	70	90	M 8
50	78	17	85	105	M 8
70	98	25	100	120	M 8
75/80	98	25	105	125	M 8
100	98	25	130	150	M 8
125	113	35	165	195	M 10
150	113	35	185	215	M 10
200	138	35	240	270	M 12
250	138	35	305	335	M 12
300	138	35	360	390	M 12
400	139	35	460	490	M 12
500	140	35	565	595	M 12
600	140	35	665	695	M 12

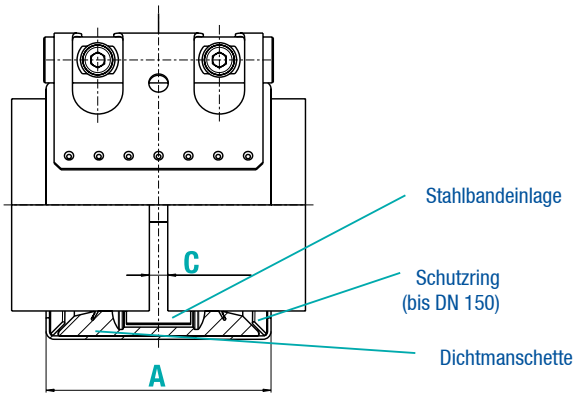

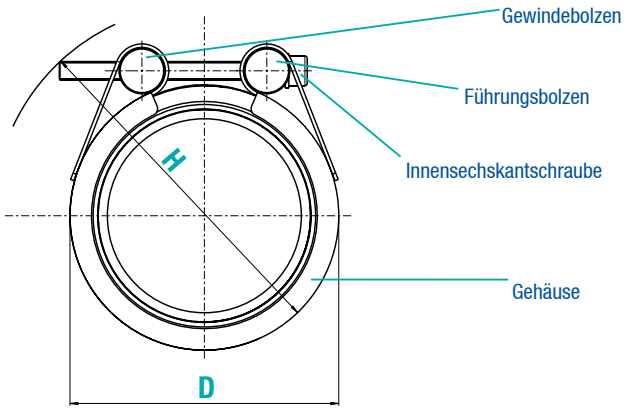

NORMACONNECT® DCS – Für axial nicht zugfeste Verbindungen

NORMACONNECT® DCS SVE – Die schnelle Steckverbindung für erdverlegte Abwasserrohre

Schnelle und einfache Verbindung von erdverlegten Abwasser–rohren, auch bei größeren Abständen der Rohrenden – die schnelle Steckverbindung SVE aus Polypropylen mit ein–gebauter Lippendichtung ist die universelle Lösung für viele Einsatzbereiche.

Merkmale:

- Steckverbindung aus Polypropylen mit eingebauter Lippendichtung
- große Rohrendenabstände können überbrückt werden

Technische Daten

Material Gehäuse: Polypropylen–CO
Material Dichtung: NR–SBR

DN	~D [mm]	L [mm]	L 1 [mm]	A [mm]
50	77	60	29	2
75/80	103,5	65,5	32	2
100	134	82	39,5	3
125	161	103	50	3
150	186	103	50	3
200	238	114	55,5	3

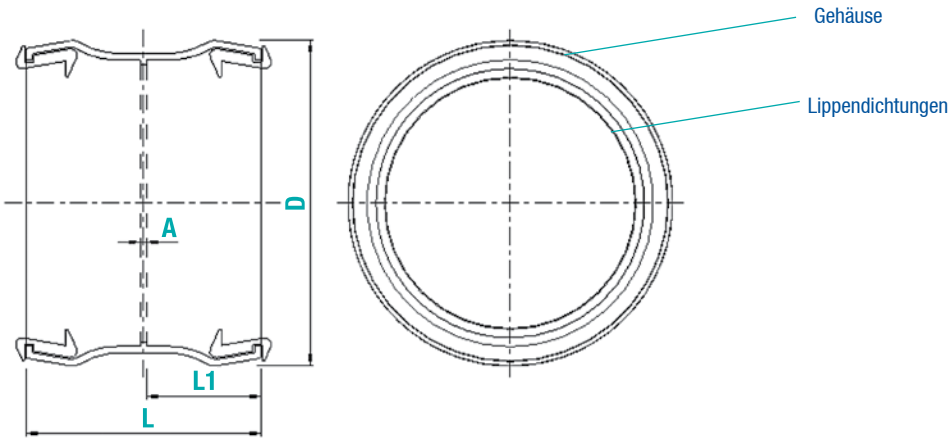

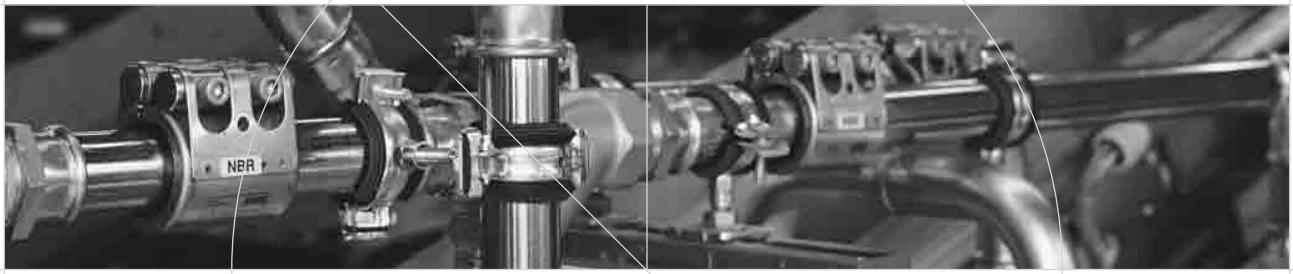

Die perfekte Verbindung für Rohrleitungen

NORMA**CONNECT® DCS** –
Für axial zugfeste Verbindungen

Die bewährte Verbindung aus Programm NORMA**CONNECT® DCS**
für zugbelastete Rohre

NORMACONNECT® DCS – Für axial zugfeste Verbindungen

NORMACONNECT® DCS UNIVERSAL – Kralle –
Die Kralle für hohe Zugbelastung

In Verbindung mit der RAPID/RAPID MSM und der CV/CE sorgt der Krallenkäfig Universal–Kralle dafür, dass auch extrem hohe Zugkräfte aufgefangen werden können.

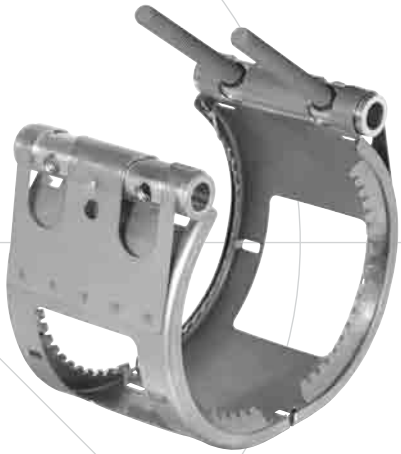

Merkmale:
- empfohlen für den Einsatz mit
  RAPID/RAPID MSM: bis max. 10 bar
  CV/CE: bis max. 5 bar (DN 50 – DN 200)
  bis max. 3 bar (DN 250 – DN 300)

Technische Daten
W2
Material Gehäuse: 1.4510/11
Material Verschlusseinheit: Stahl oberflächengeschützt
Material Verankerungsring: 1.4310

DN	A [mm]	~D [mm]	~H [mm]	Schraube	P_{max} [bar]		Md [Nm]
					RAPID/ RAPID MSM	CV/CE	
50	77	85	105	M 8	10	5	Blockanzug
70	77	100	120	M 8	10	5	Blockanzug
75/80	77	105	125	M 8	10	5	Blockanzug
75 S	77	100	120	M 8	10	5	Blockanzug
100	97	130	150	M 10	10	5	Blockanzug
125	97	165	195	M 10	10	5	Blockanzug
150	97	185	215	M 10	5	5	Blockanzug
200	113	240	270	M 12	5	5	Blockanzug
250	139	305	335	M 12	3	3	Blockanzug
300	139	400	490	M 12	3	3	Blockanzug

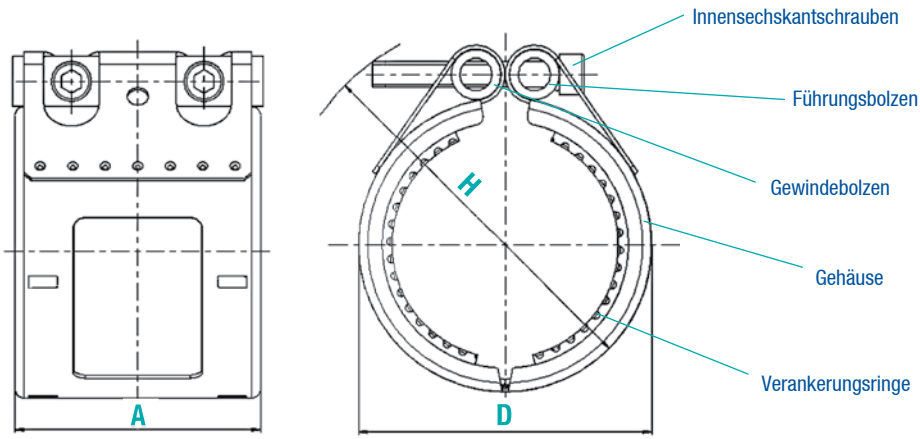

NORMACONNECT® DCS – Für axial zugfeste Verbindungen

NORMACONNECT® DCS REKORD – Kralle –
Die kräftige Ergänzungssicherung

Längskraftschlüssige Sicherungsschelle für Pumpendrucklei– tungen von Hebeanlagen sowie Regenwasser– und Schmutz– wasserleitungen in rückstaugefährdeten Bereichen nur in Verbin– dung mit der NORMACONNECT® DCS Rapid/RAPID MSM.

Merkmale:
- 2 Schellenhälften mit gehärteten Kralleneinlagen
- feste Führungs– und Gewindeplatten sowie 4 Innensechskantschrauben mit Feingewinde

Technische Daten
W1

Material Gehäuse: Stahl oberflächengeschützt
Material Verschlusseinheit: Stahl oberflächengeschützt

DN	A [mm]	~D [mm]	~L [mm]	Md [Nm]	Schraube	P_{max} [bar]
40	21	65	66	12 – 15	M 8	bis 10
50	21	75	69	12 – 15	M 8	bis 10
70	21	95	69	12 – 15	M 8	bis 10
75/80	21	100	69	12 – 15	M 8	bis 10
100	25	135	87	25 – 30	M 10	bis 10
125	25	160	95	30 – 35	M 10	bis 5
150	25	185	95	30 – 35	M 10	bis 5
200	30	235	111	60 – 65	M 12	bis 3

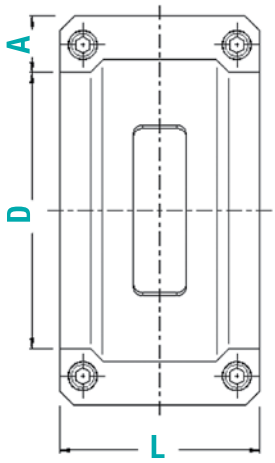

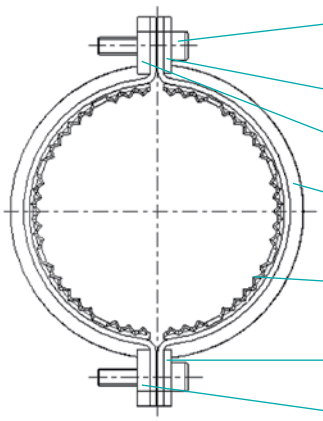

Innensechskant– schrauben mit Feingewinde
Führungsplatte
Gewindeplatte
Gehäuse
Kralleneinlage (gehärtet)
Führungsplatte
Gewindeplatte

NORMACONNECT® DCS – Für axial zugfeste Verbindungen

NORMACONNECT® DCS KOMBI – Kralle –
Die kräftige Ergänzungssicherung

Längskraftschlüssige Sicherungsschelle für Regenwasser– und Schmutzwasserleitungen in rückstaugefährdeten Bereichen mit Rapid/Rapid MSM und CV– oder CE–Verbindungen DN 50 bis DN 150.

Merkmale:
- bis max 10 bar axial zugfest

Technische Daten

W1

Material Gehäuse: Stahl oberflächengeschützt
Material Verschlusseinheit: Stahl oberflächengeschützt

DN	A [mm]	D [mm]	L [mm]	Md (Nm)	Schraube	P_{max} [bar]
50	22	81	72	18–20	M8	bis 10
70	22	102	72	18–20	M8	bis 10
80	22	110	72	18–20	M8	bis 10
100	22	136	82	28–30	M10	bis 10
125	23,5	162	93	28–30	M10	bis 5
150	23,5	186	93	33–35	M10	bis 5

DN 200, DN 250, DN 300 auf Anfrage

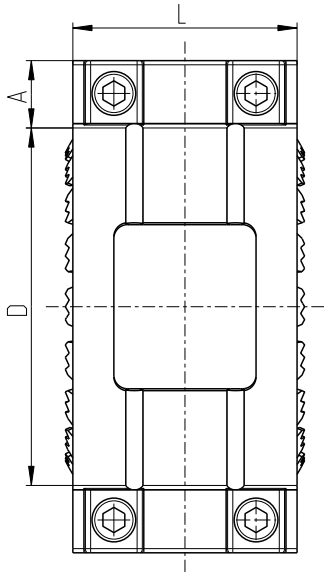

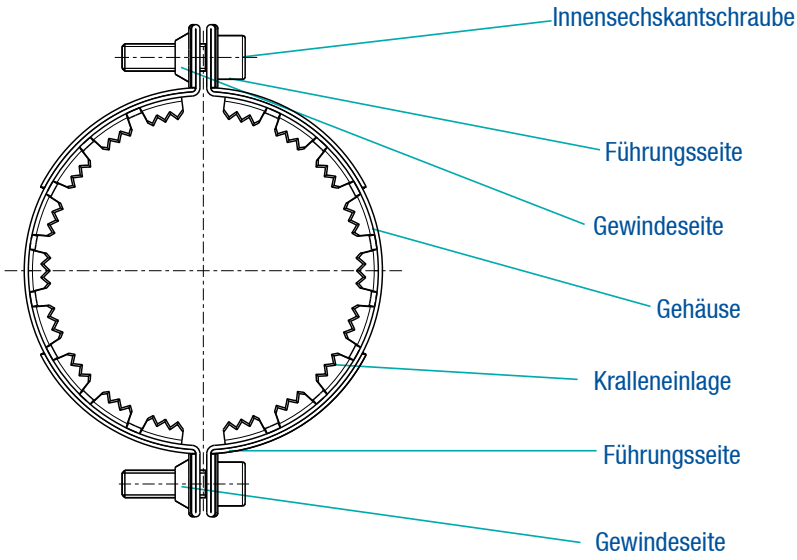

NORMACONNECT® DCS – Für axial zugfeste Verbindungen

NORMACONNECT® DCS GRIP – Die axial zugfeste Rohrkupplung

Die Verbindung großer Rohrdurchmesser ist der ideale Einsatzzweck für die massive Kupplung GRIP. Ihre kraftvollen Bolzen mit großem Durchmesser gewährleisten hohe Sicherheitsreserven.

Merkmale:
- bis max. 10 bar zugfest

Technische Daten

W2

Material Gehäuse:	1.4301
Material Verschlussbolzen:	Stahl oberflächengeschützt
Material Schrauben:	Stahl oberflächengeschützt
Material Verankerungsring:	1.4310
Material Dichtmanschette:	EPDM

INOX (W 5)

Material Gehäuse:	1.4571
Material Verschlussbolzen:	A 4
Material Schrauben:	A 4
Material Verankerungsring:	1.4310
Material Dichtmanschette:	EPDM

DN	A [mm]	C [mm]	~D [mm]	~H [mm]	P_{max} [bar]		Schraube
					W2	W5	
40	67	8	70	90	10	10	M 8
50	78	17	85	105	10	10	M 8
70	98	25	100	120	10	10	M 10
75/80	98	25	105	125	10	10	M 10
100	98	25	130	150	10	10	M 10
125	113	35	165	195	10	10	M 12
150	113	35	185	215	10	10	M 12
200	140	35	240	270	10	10	M 16
250	140	35	305	335	10	10	M 16
300	140	35	360	390	10	10	M 16
400	142	35	460	490	6	10	M 16
500	142	35	565	595	3	6	M 16
600	142	35	665	695	2	4	M 16

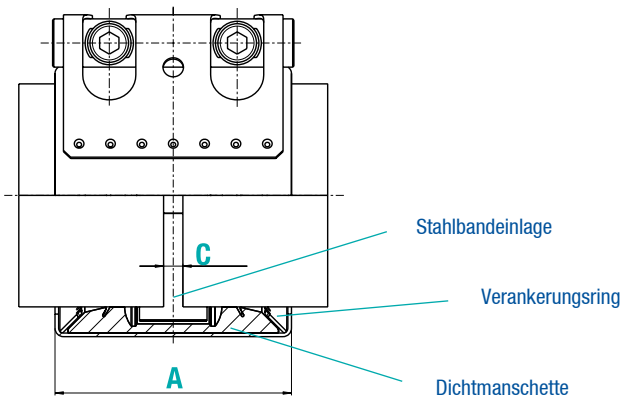

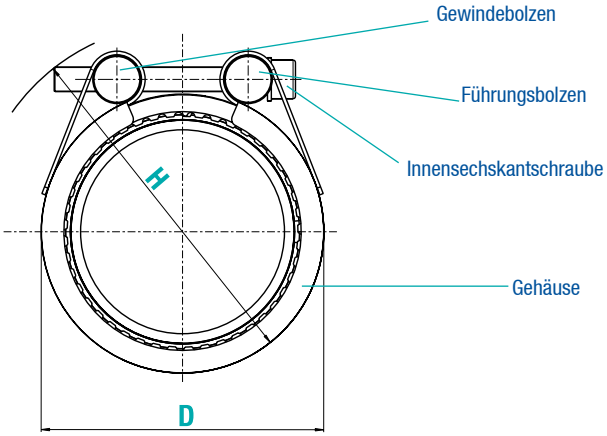

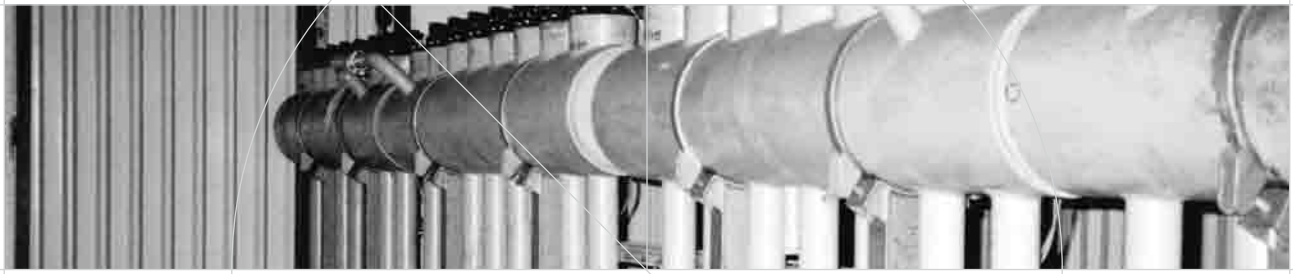

Die perfekte Verbindung für Rohrleitungen

NORMA**CONNECT® DCS** – Übergangsverbindungen

Die flexible Übergangsverbindung zum Anschluss von Rohren aus Fremdwerkstoffen

NORMACONNECT® DCS – Übergangsverbindung

NORMACONNECT® DCS FIX–
Die sichere Übergangsverbindung mit 2 Dichtlippen

Der Übergang von Anschlussleitungen oder Ablaufstutzen aus Fremdwerkstoffen – ob Stahl oder Kunststoff – ist jetzt noch einfacher und sicherer geworden.

Merkmale:
- einfache Übergangsverbindung
- kraftvolle Schneckengewindeschelle

Technische Daten

Material Verbinder: EPDM
Material Schneckengewindeschelle: Band 1.4016

DN	D1 mm	D3 mm	D4 mm	D5 mm	D7 mm	L1 mm	L3 mm	L8 mm
50	72	56	30	67,5	57	63	19	19
70	92	75	41	86,5	77	77	19	24
80	92	75	41	91	81	77	19	24
80	108	90	58	93	81	88	19	23
100	128	110	78	118	108	95	21	23
125	145	126	90	145	132	103	26	27

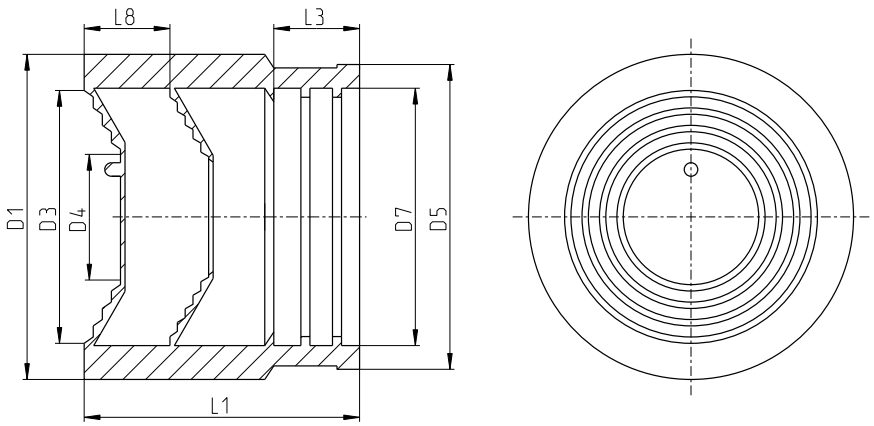

NORMACONNECT® DCS – Maßtabelle

Maße von Rohren und Formstücken nach EN 877

DN	Außendurchmesser (DE)		Wanddicke	
	Nennmaß	Grenzabmaße	Nennmaß	Mindestmaß
40	48	+2 –1	3,0	2,5
50	58	+2 –1	3,5	3,0
70	78	+2 –1	3,5	3,0
75/80	83	+2 –1	3,5	3,0
100	110	+2 –1	3,5	3,0
125	135	+2 –2	4,0	3,5
150	160	+2 –2	4,0	3,5
200	210	+2,5 –2,5	5,0	4,0
250	274	+2,5 –2,5	5,5	4,5
300	326	+2,5 –2,5	6,0	5,0
400	429	+2 –3	6,3	5,0
500	532	+2 –3,5	7,0	5,2
600	635	+2 –4	7,7	5,8

Angaben in mm

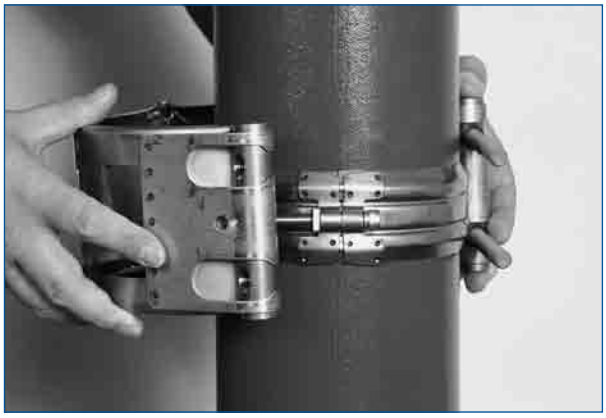

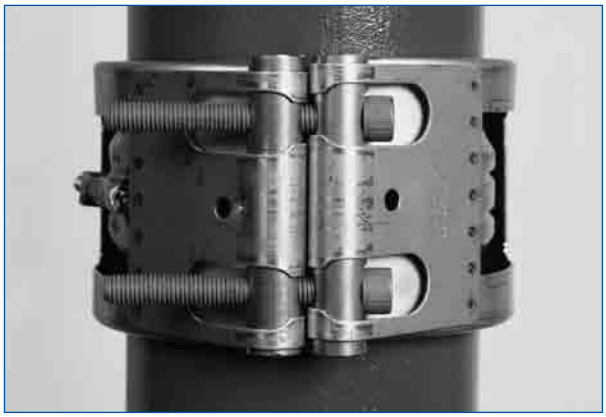

Notizen

Notizen

„Die NORMA Group ist Ihr strategischer Entwicklungspartner und welt–weit agierender Problemlöser für hochentwickelte Verbindungstechniken. Wir bringen die weltweit führenden Marken für Standard–Schlauch– und Rohrbefestigungen zusammen mit unserer konkurrenzlosen Anwendungs–kompetenz in den Bereichen Emissionskontrolle, Kühlsysteme, Luftansau–gung und Induktion, Hilfssysteme und Infrastruktur.“

Das NORMA®
Gesamtprogramm

- NORMA**CLAMP**®
  = Schlauchschellen
- NORMA**CONNECT**®
  = Rohrverbindungen
- NORMA**FIX**®
  = Befestigungen
- NORMA**QUICK**®
  = Steckverbindungen
- NORMA**FLEX**®
  = Fluidsysteme
- NORMA**PLAST**®
  = Schlauchverbinder

1–1B–5–20100910–SE

BNK Group

115088, Moscow,
Ugreshskaya st., 2, str. 146

tel/fax: +7 (499) 502-21-00

www.bnk-group.com
info@bnk-group.com